MAYTONI
DECORATIVE LIGHTING

Инструкция
DIA008PL-06CH

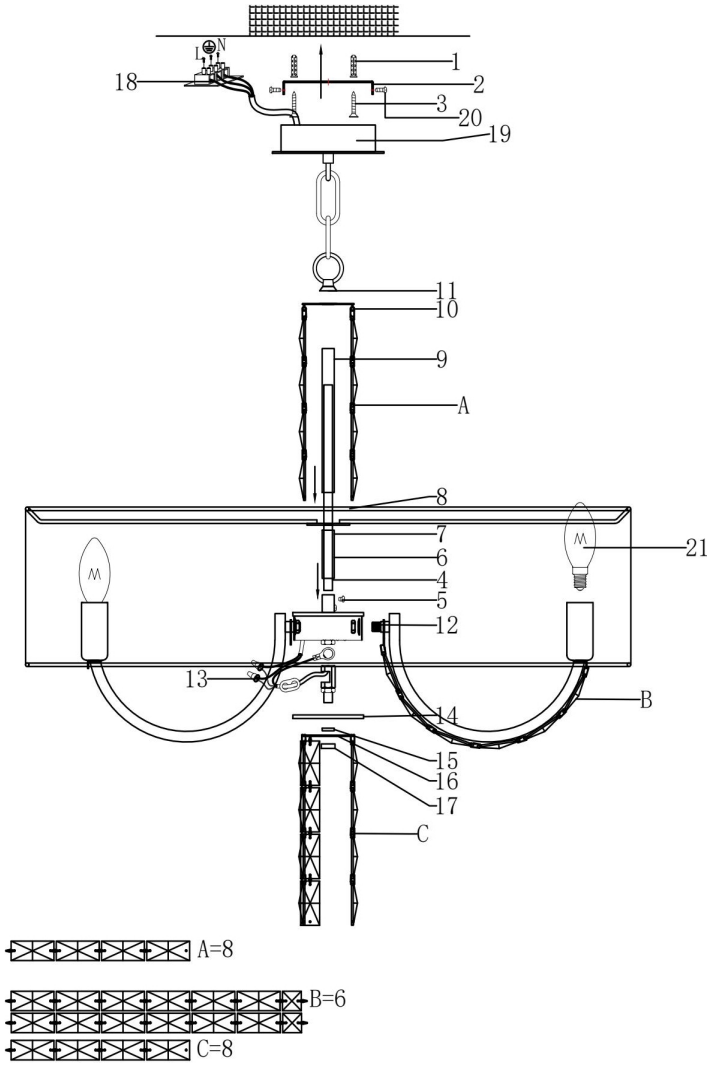

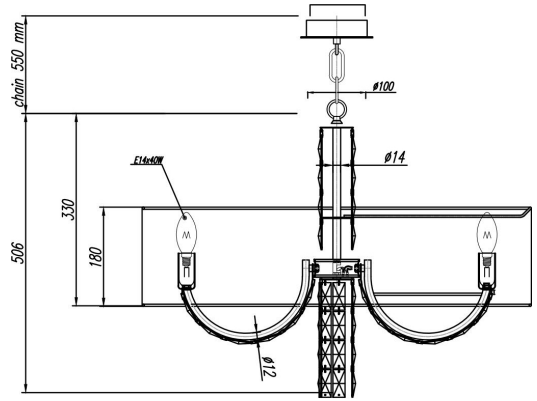

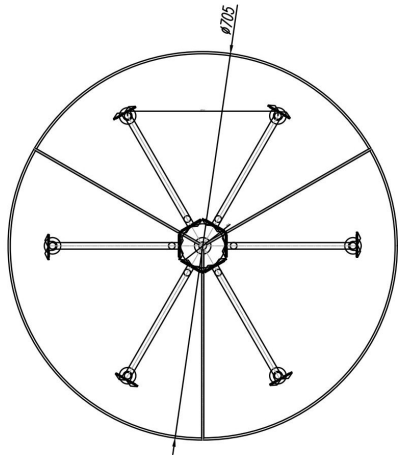

6xE14 40W

Модель: DIA008PL-06CH
Коллекция: Modern
Серия: Talento
Подвесной светильник